TORRES - AMEX 3

BASE SUPERIOR

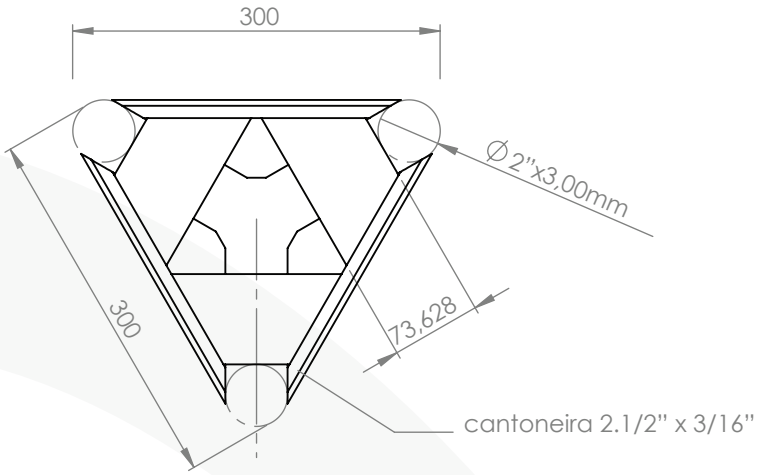

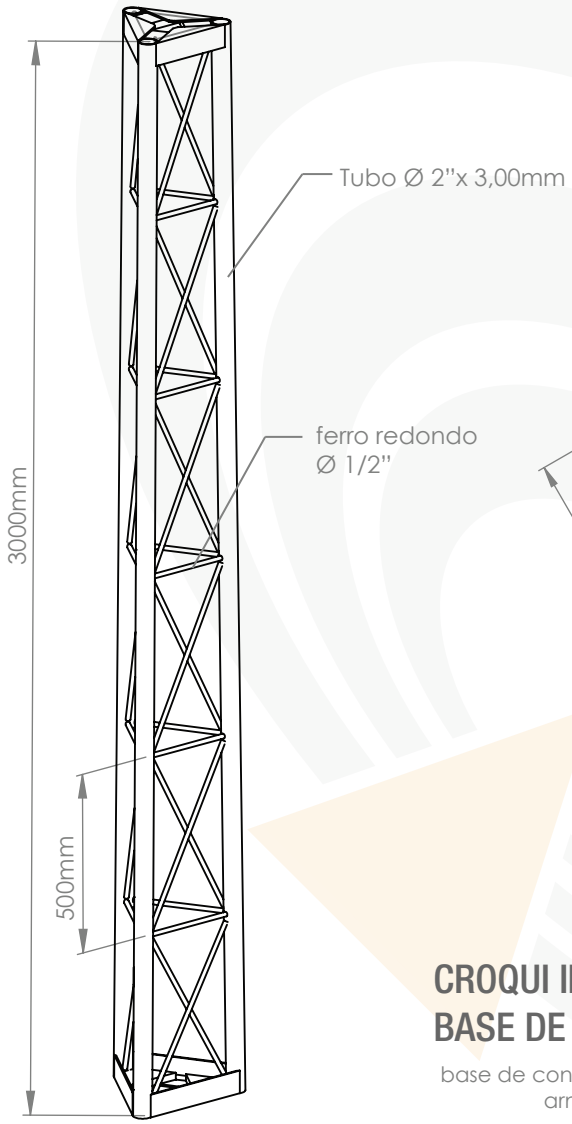

BASE INFERIOR

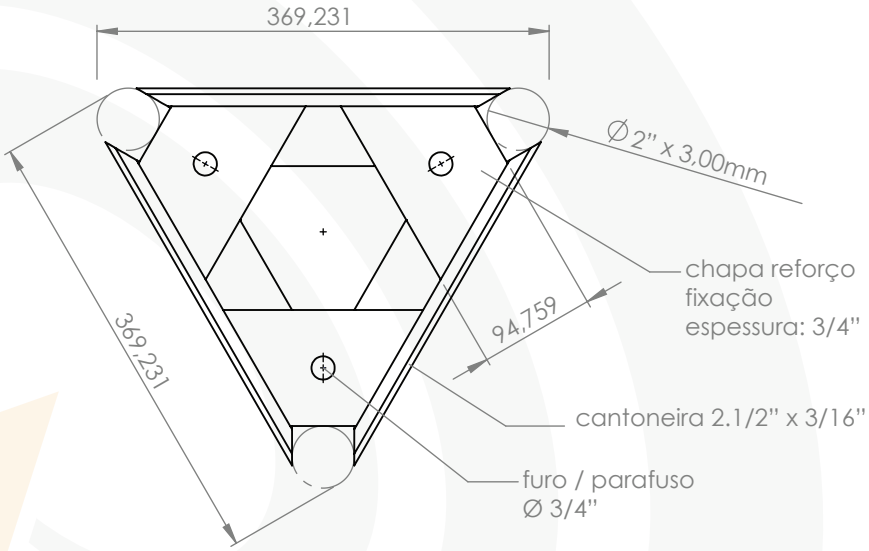
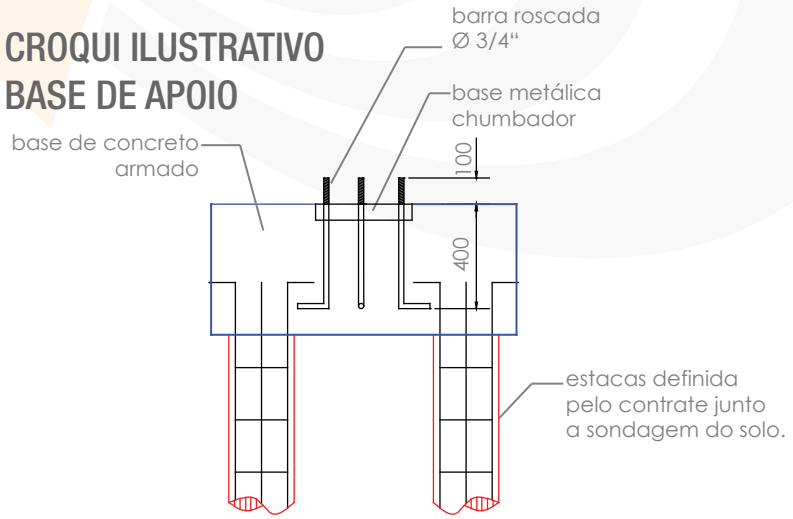
CROQUI ILUSTRATIVO BASE DE APOIO