TORRES - AMEX 15

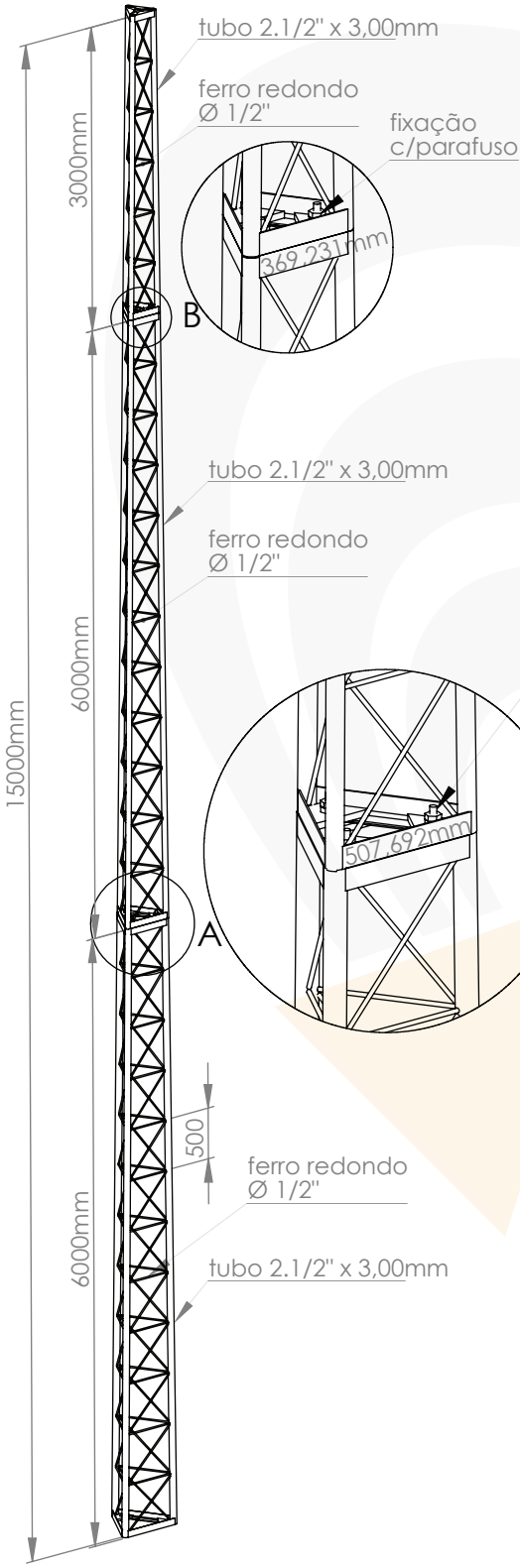

BASE SUPERIOR

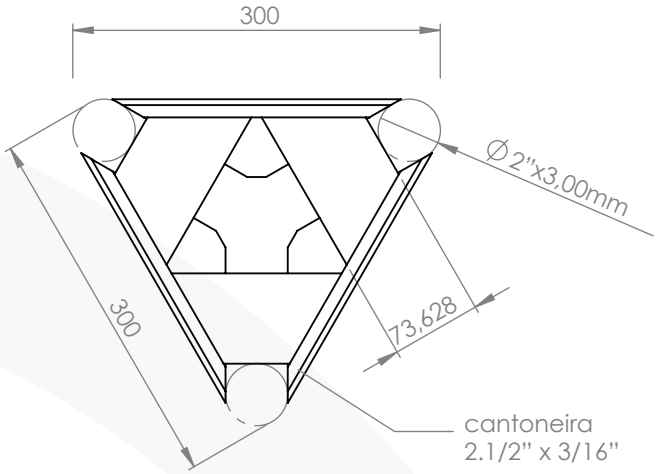

BASE INFERIOR

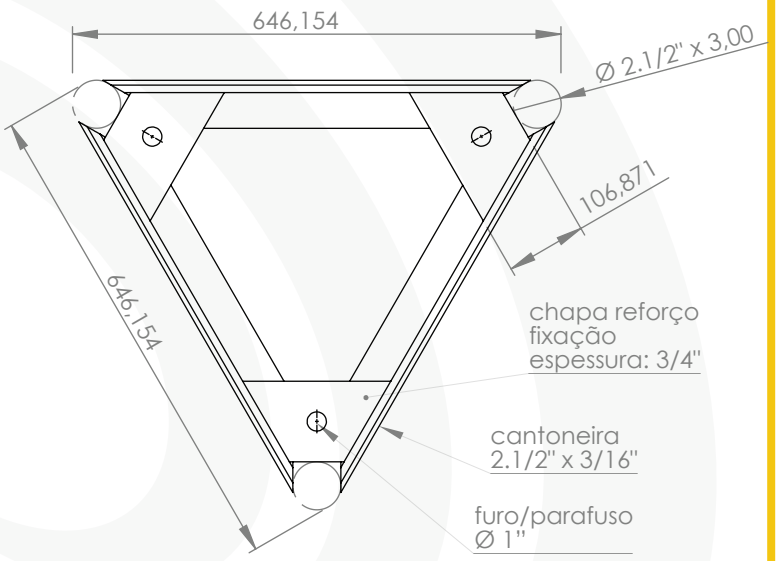
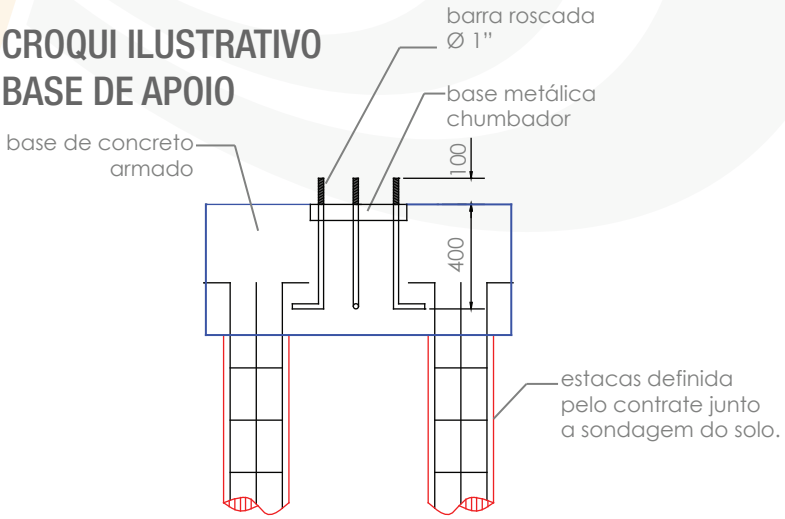
CROQUI ILUSTRATIVO BASE DE APOIO