TORRE - AMEX 54

(Veja na tabela de materias as dimensões)

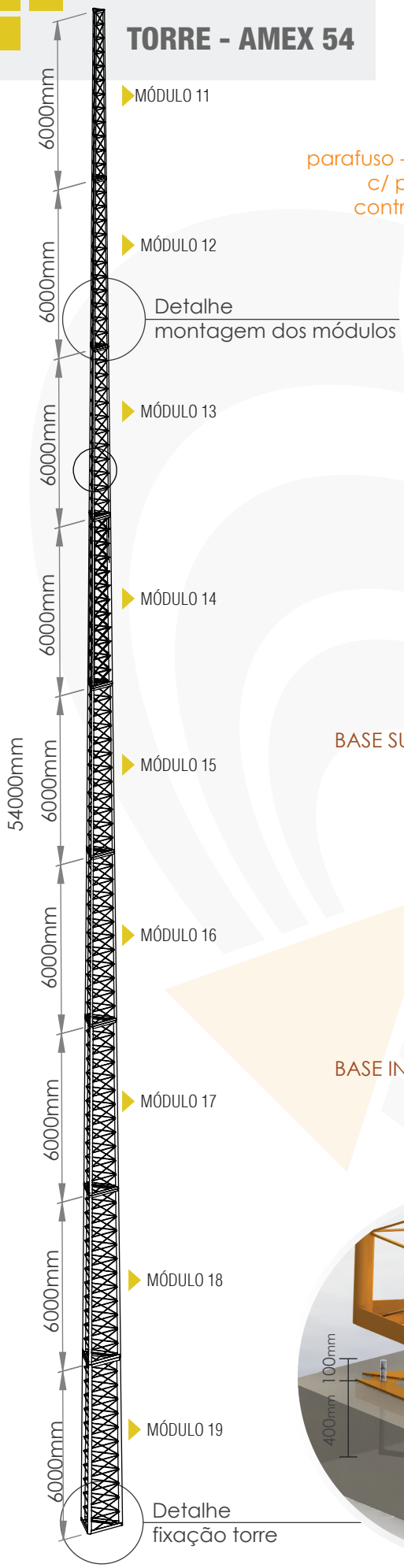

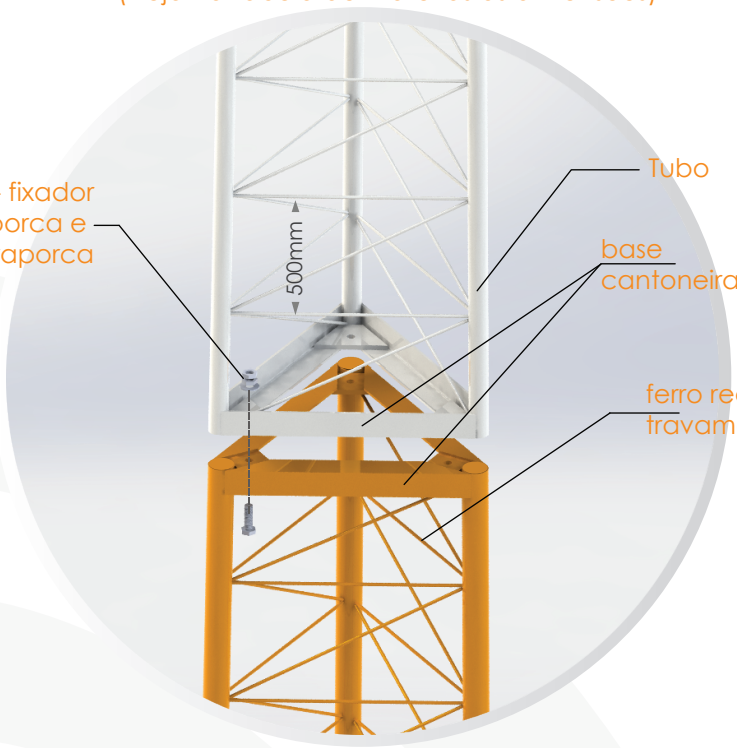

BASE SUPERIOR

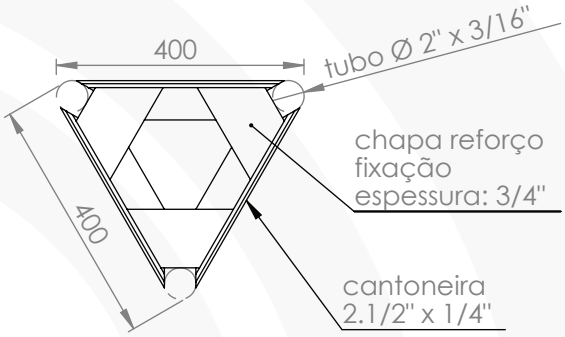
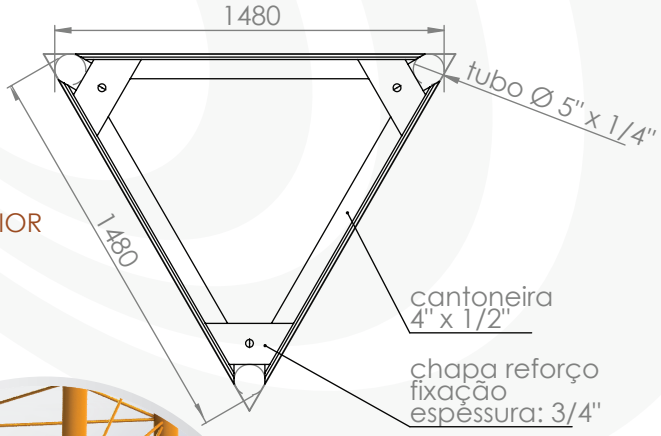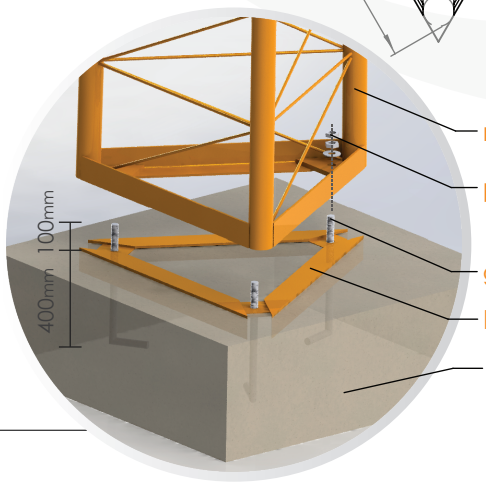
BASE INFERIOR